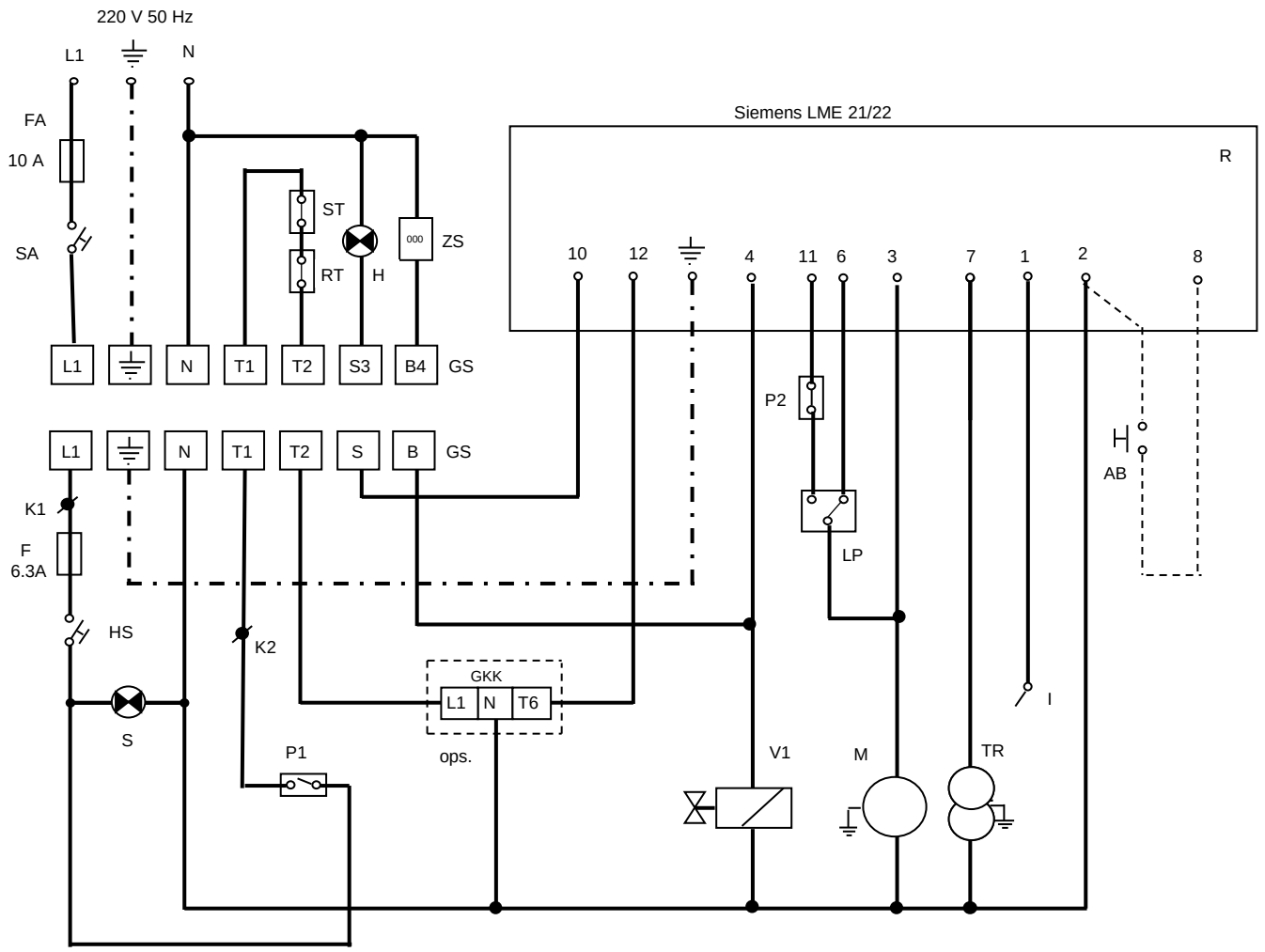

MÜŞTERİ BAĞLANTILARI

FA	Ana Sigorta
SA	Ana Şalter
ST	Emniyet Termostatı
RT	Kazan Termostatı
H	Arıza Lambası
ZS	Çalışma Zaman Saati
AB	Arızadan Çıkarma Butonu

BRÜLÖR BAĞLANTILARI

R	Otomatik Röle Soketi
P1	Min. Gaz Basınç Sınırlayıcı
P2	Max Gaz Basınç Sınırlayıcı
LP	Hava Basınç Sınırlayıcı
F	Devre Sigortası
HS	Devre Şalteri
S	Çalışma Lambası
TR	Ateşleme Transformatörü
M	Brülör Motoru
V1	Yakıcı Vana
I	İyonizasyon Elektrodu
GS	Giriş Soketi
K1, K2	Klemens
GKK	Gaz Kaçak Kontrol
ops.	Opsiyon

STG-TG 10-TG 20 BRÜLÖR ELEKTRİK ŞEMASI **RÖLE: SIEMENS LME 21.330 - LME 22.233C2**	**ŞEMA NO :111**	**TARİH: 10.06.2020** **Rev No : 02**